Arcs et accessoires

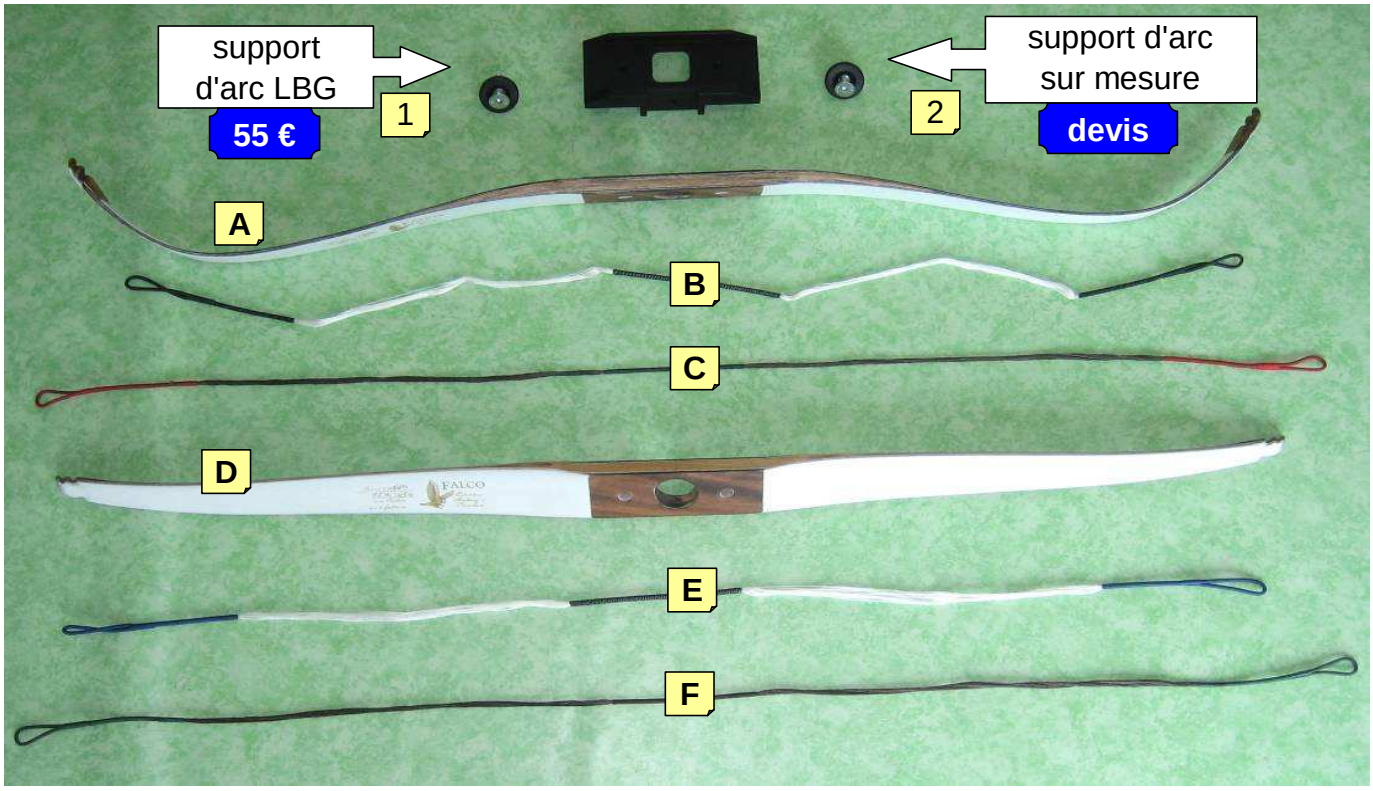

Arc FALCO

Double courbures (A)

50 #
60 #
75 #
95 #

Twin carbon	175 €
Carbon aramide	235 €
Carbon composite	275 €

corde pour DC * (B)	12 €
corde de montage pour DC (C)	10 €

Simple courbure (D)

50 #
60 #
75 #
95 #

Twin carbon	160 €

corde pour SC * (E)	12 €
corde de montage pour SC (F)	10 €

* Les cordes sont en Dacron avec tranche fil renforcé

Frais de port et emballage: 10 €, gratuit à partir de 2 arcs

POMMEAU ET FIXATION

lardon fixation LBG
1
25 €

lardon fixation sur mesure
2
devis

tige filetée
1
30 €

tige lisse
2
12 €

support rotule
1
48 €

support droit
2
16 €

1 poignée ronde
20 €

2 kit poignée sur mesure
35 €

3 poignée plan
18 €

4 poignée poire
10 €

exemple:
lardon fixation LBG + tige fileté
+ support rotule + poignée ronde

ref: **1_1_1_1**

VISEE AVANT

livré avec tunel

iris plexi variable — 4 — 105 €

0

2 € / unit

5 € / le lot

point: Ø 1, Ø 1,5, Ø 2 — 1 2 3

niveau extérieur — 1 — 55 €

niveau intérieur — 2 — 75 €

tunnel M18 — 68 €

support tunnel — 3 — 10 €

support tunnel centré — 1 — 30 €

tête renforcée — 2 — 47 €

Visée SX10 Arc Systeme — 1 — 75 €

Visée SX10 Arc Systeme + tige carbone + fixation — 2 — 100 €

support adaptation — 3 — devis

exemple:
visée SX10 + tête renforcée + support tunnel
. + tunnel M18 + niveau exter + iris plexi variable

ref: **4_1_3_1**

Bloc détente

Possibilité de régler la position de la queue de détente, course avant bossette et la course d'accrochage
Le bloc détente est livré monté et pré-réglé

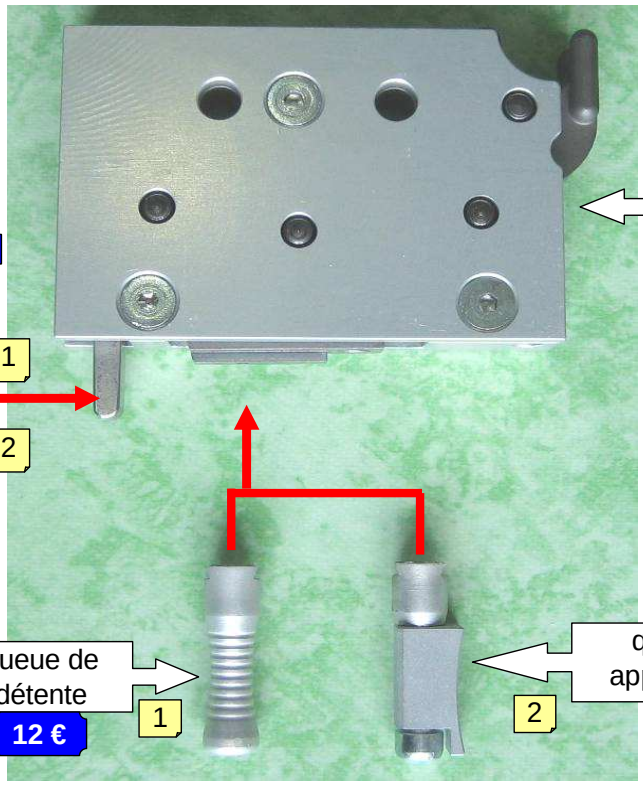

Plan d'implantation

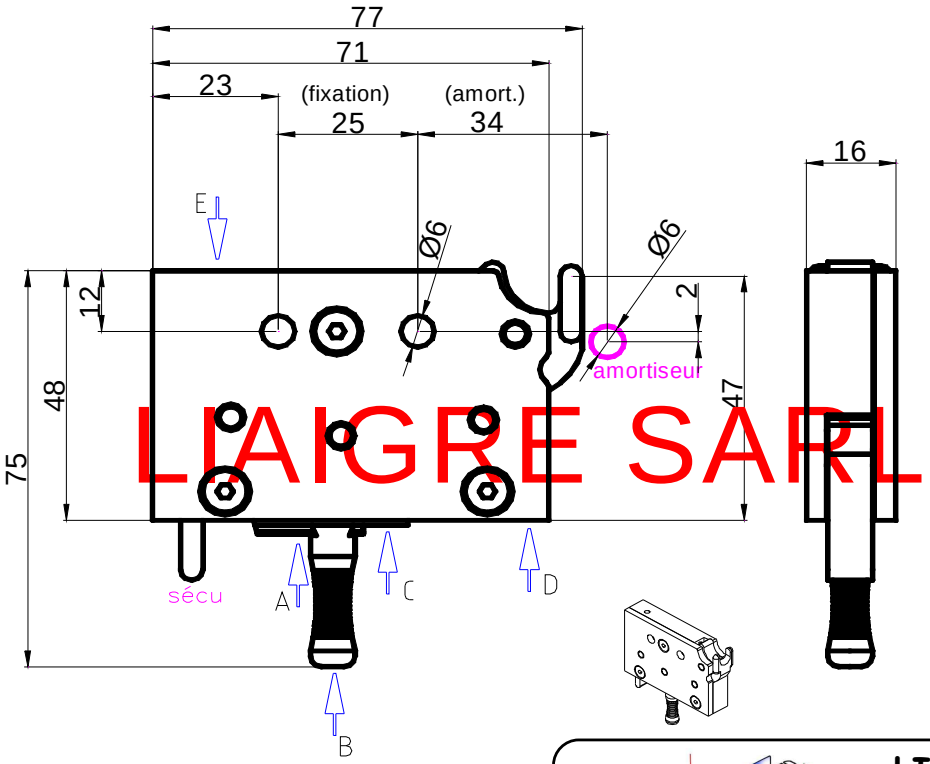

LIAIGRE SARL

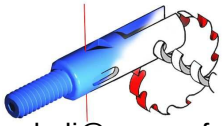

arbali@orange.fr
www.arbalete-lbg.com

LIAIGRE SARL
3 rue de l'argrie
37120 RICHELIEU
tél. 02.47.58.17.82.
fax. 02.47.58.17.88.